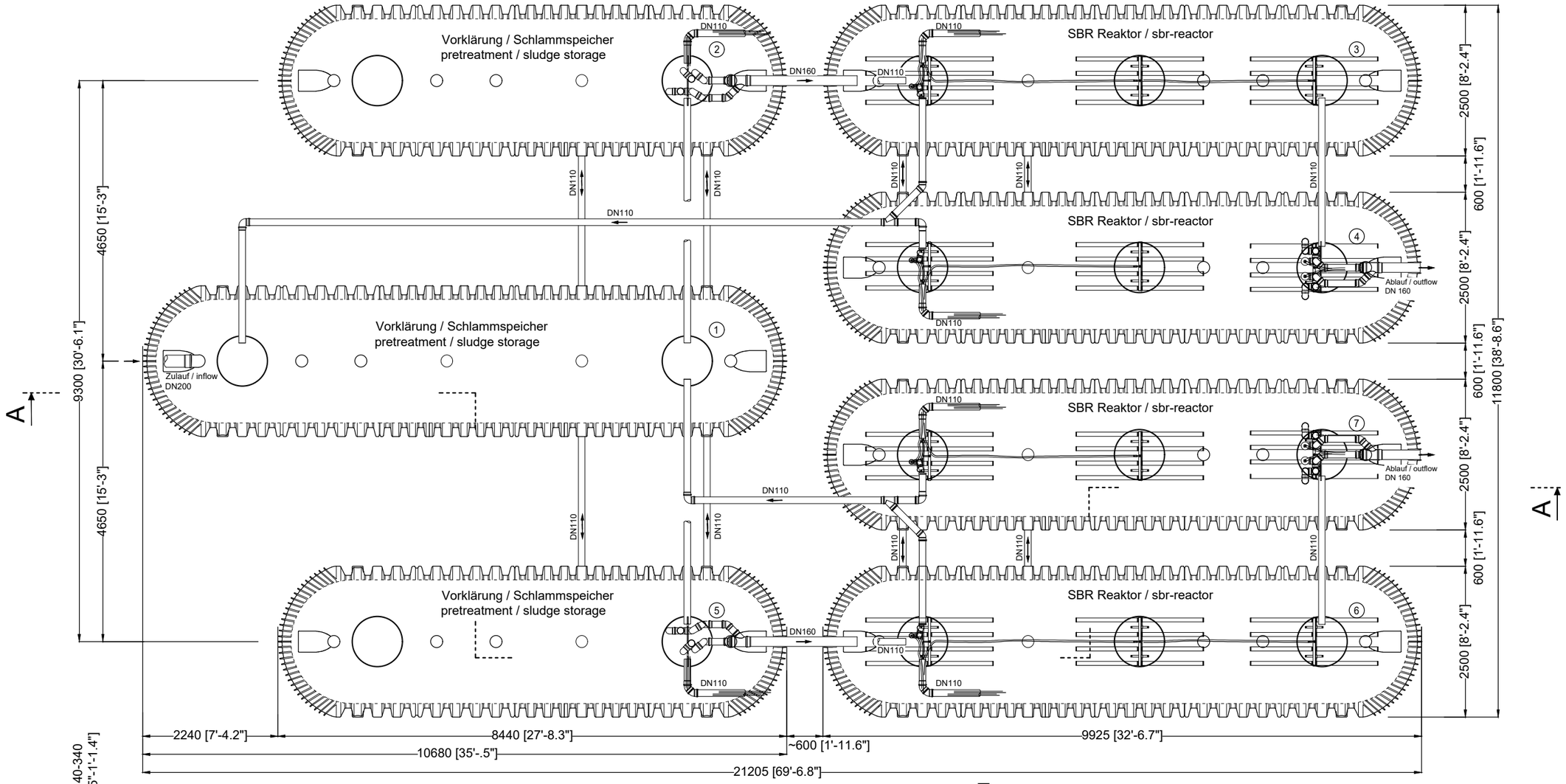

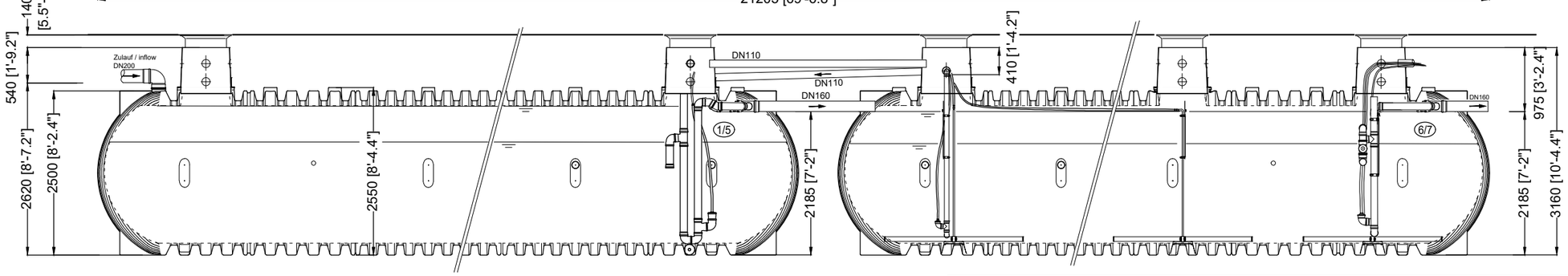

A-A

D	oneAdvanced 700 EW TD-Maxi Carat XXL 1x 42000 L, 2x 32000 L + 4x 38000 L / 1x 11095 + 2x 8453 + 4x 10038 gal.		Artikel-Nr. product no. article no. articulo no. 105226
GB oneAdvanced 700 inh. TD-Maxi 7 x Carat XXL	ES oneAdvanced 700 PE Cúpula Maxi 7 x Carat XXL	FR oneAdvanced 700 EH Maxi-dôme 7 x Carat XXL	revision
gezeichnet / drawn: ISC	Gewicht / weight	Otto Graf GmbH Carl-Zeiss-Str. 2-6 DE-79331 Teningen mail@graf.info www.graf.info	
Datum / date: 2022.11.18	Toleranz / tolerance: +/- 3%		
Maßstab / scale: 1 : 75	Einheiten / units: mm [inch] gal. = US gal.		

DIN A3